KESSEL

KESSEL

Vedoucí postavení na trhu
inovativních řešení.

BIM & CAD

Made in Germany

www.kessel.com

KESSEL

Od roku 1963 je KESSEL lídrem jako spolehlivá a inovativní společnost. V oboru odvodnění se společnost zařadila jako generátor impulzů a nyní je světovým prémiovým dodavatelem.

Výrobce	Mezinárodní hráč	Inovativní prémiový dodavatel	Bezpečný zaměstnavatel	Obrat
od 1963	**60+ zemí**	**3.000+ produktů**	**550+ zaměstnanců**	**100+ mil. €**

V průběhu výroby našich produktů a dále při jejich provozu je prioritní zajištění kvality výroby, ochrany životního prostředí a bezpečnosti práce.

Velkou hodnotu klademe také na vztah s našimi zákazníky, poskytování konzultací, podporu při instalaci, uvedení do provozu a následný poprodejní servis.

KESSEL – Lídr v oblasti odvodňovacích řešení

Made in Germany

Marek Novák

tel.: +420 777 145 215 e-mail: mar.novak@outlook.cz

Lídr v oblasti odvodňovacích řešení.

Bez ohledu, zda jde o odvodnění, čištění odpadních vod, nebo ochrany před zpětným vzdutím a jejím čerpáním:
pokud je požadováno nejlepší řešení, neexistuje jiná možnost než KESSEL.

Ochrana proti zpětnému vzdutí

Technologie čerpadel

Technologie odlučovačů

Technologie odtoků

Více informací na
www.kessel.com

Marek Novák

tel.: +420 777 145 215 e-mail: mar.novak@outlook.cz

Udržujte
svou budovu v suchu

Marek Novák

tel.: +420 777 145 215 e-mail: mar.novak@outlook.cz

Ochrana před zpětným vzdutím

Zpětné klapky, hybridní čerpací stanice

- Vnitřní i venkovní použití
- Výstražné a vzdálené monitorovací systémy
- Gravitační i motorické včetně čerpadla
- Na černou i šedou vodu

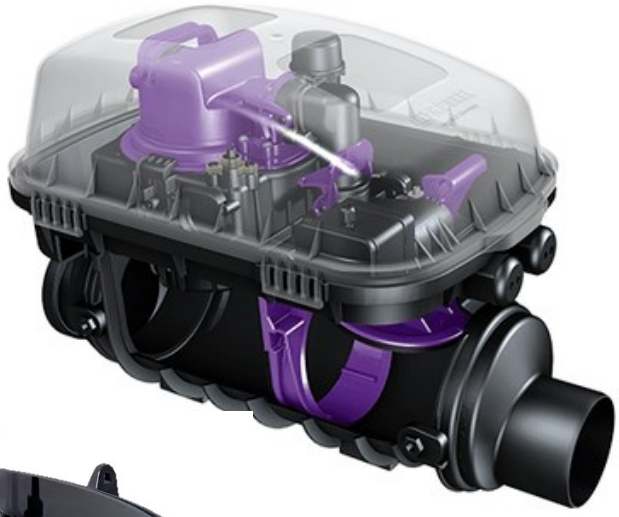

Marek Novák

tel.: +420 777 145 215 e-mail: mar.novak@outlook.cz

Čerpací technika

Čerpací stanice

- Kompletní systémy z čerpadel, komor a šachet a ovládacích prvků
- Výstražné a vzdálené monitorovací systémy
- Pro černou a šedou vodu
- Vnitřní i venkovní použití

Marek Novák
tel.: +420 777 145 215 e-mail: mar.novak@outlook.cz

Inovativní technologie

pro separaci tuků a ropných látek z odpadní vody

Marek Novák

tel.: +420 777 145 215 e-mail: mar.novak@outlook.cz

Technologie odlučovačů

HDPE (polyethylen s vysokou hustotou) odlučovače tuků *EasyClean* podle EN 1825

- Kessel - lídr v oblasti polymerů
- Dlouhá životnost, antikorozní nízká údržba
- Inovativní řešení - pro obtížné a individuální instalace

Odlučovače tuků / olejů / koalescenční odlučovače *EasyOil* podle EN 858

- Dlouhá životnost, vodotěsný
- Jednoduchá instalace
- Samonosné

Odlučovače škrobů *EasyStarch*

Odlučovače sedimentů *EasySink*

Marek Novák
tel.: +420 777 145 215 e-mail: mar.novak@outlook.cz

Profesionální i specifické realizace

Odtoky odpadních vod

Marek Novák

tel.: +420 777 145 215 e-mail: mar.novak@outlook.cz

Technologie odtoků

Bodové, lineární a stěnové odvodňovací systémy

- Vyrobeno z polymeru, nerezové oceli a jedinečného materiálu *Ecoguss*
- Certifikace protipožární ochrany F120
- Sprchová vpust Ultraflat s instalační výškou 63mm - nejnižší na trhu
- *Multistop* - suchá zápachová uzávěrka
- *Lock & Lift* systém uzamknutí, montáž a demontáž krytu bez použití šroubů

Marek Novák

tel.: +420 777 145 215 e-mail: mar.novak@outlook.cz

Přizpůsobení instalací

při specifických požadavcích projektů

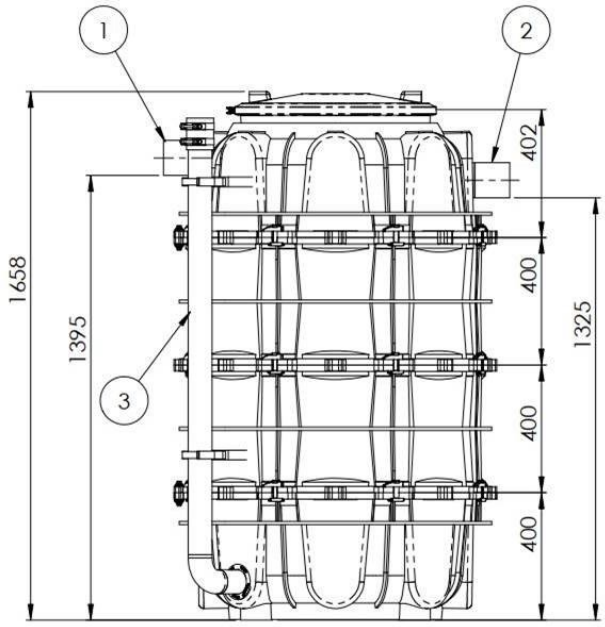

Řešení na míru

Kompletní balík služeb

- Technická podpora
- Návrh
- Kontrola kvality
- Montáž na místě
- Uvedení do provozu
- Servis a údržba

Marek Novák

tel.: +420 777 145 215 e-mail: mar.novak@outlook.cz

BIM

Pro přípravu a modelaci budov a vedení projektů

- BIM data nejvyšší kvality
- Výstupní formát VDI 3805
- Automatické určení rozměrů potřebných vstupů, výstupů případně tlakových potrubí
- Zjednodušená geometrická data pro optimální velikost souborů
- Technická data s ohledem na dimenzování, instalaci a provoz

BIM *Selector Software*

Informace o všech výrobcích ve formátech DWG, DXF, STEP, IGES, SAT

Přímý import dat do aplikací REVIT a AutoCAD

Marek Novák

tel.: +420 777 145 215 e-mail: mar.novak@outlook.cz

CAD

Pro každodenní práci

Vyhledání výkresů

Na webových stránkách www.kessel.com

Stačí vyplnit objednací číslo výrobku do pole

Pod popisem výrobku lze stáhnout výkresy CAD případně i BIM!

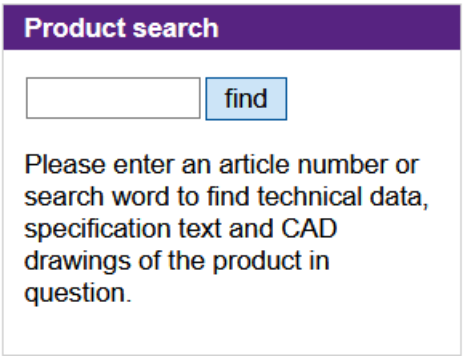

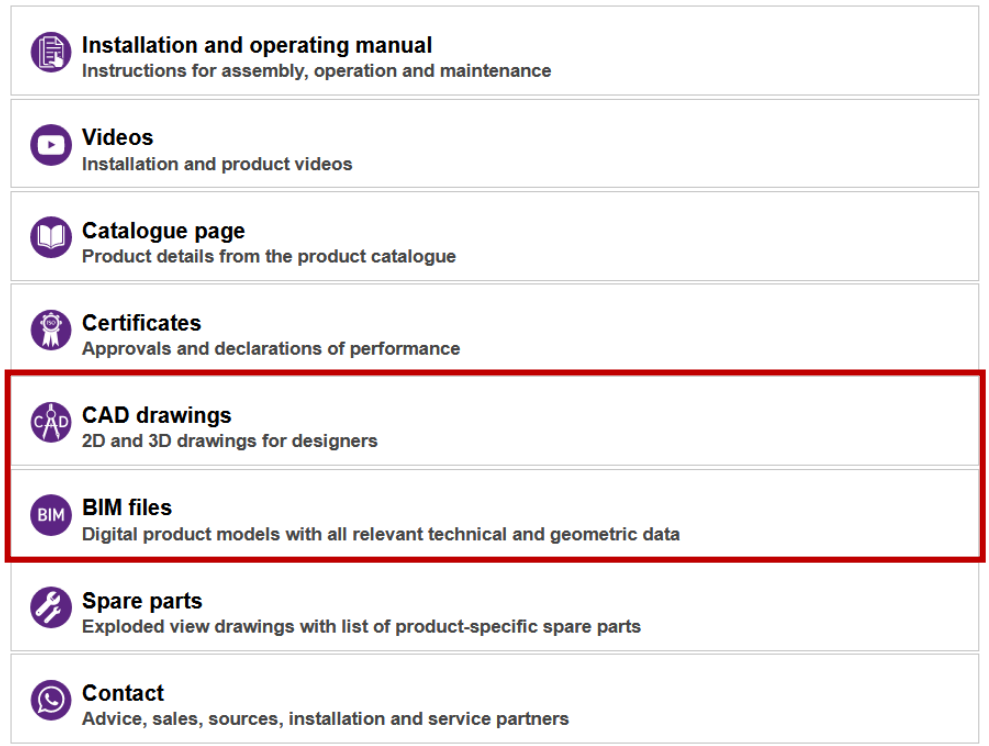

Marek Novák

tel.: +420 777 145 215 e-mail: mar.novak@outlook.cz

Elektronický katalog

Přehledné hledání

- pět kapitol

1. ochrana před zpětným vzdutím
2. hybridní čerpací stanice - pro ochranu před zpětným vzdutím
3. Čerpací stanice a čerpadla
4. Vpusti a žlaby pro odvod odpadních vod
5. Odlučovače tuků, ropných látek a sedimentů

Link ke stažení: [stažení katalogu]

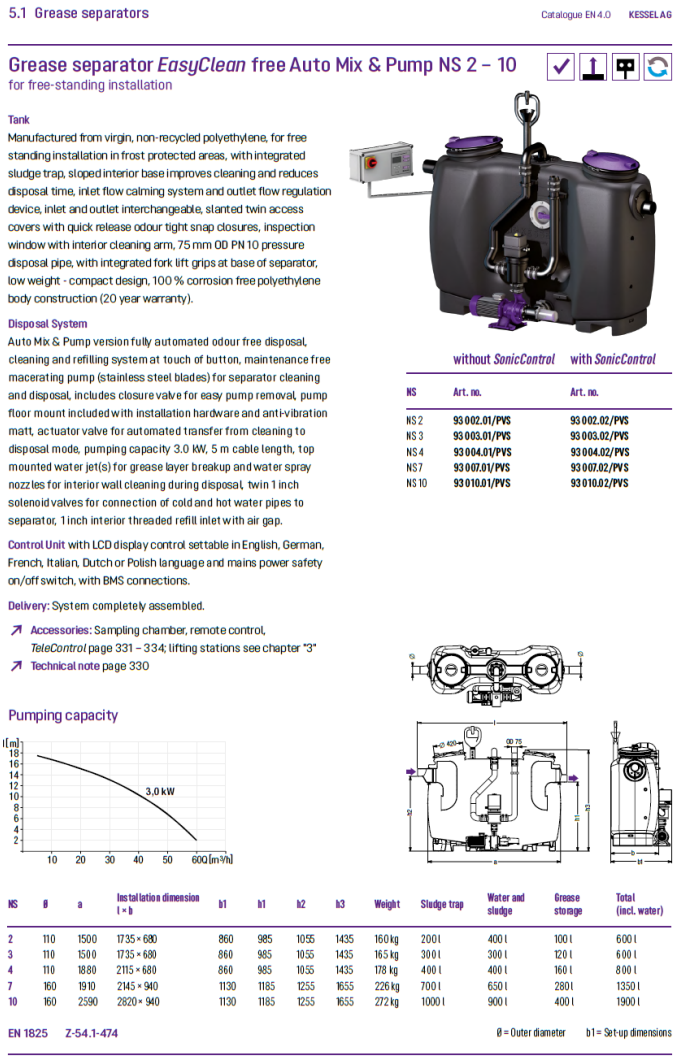

5.1 Grease separators

Catalogue EN 4.0 KESSEL AG

Grease separator *EasyClean* free Auto Mix & Pump NS 2 – 10

for free-standing installation

Tank

Manufactured from virgin, non-recycled polyethylene, for free standing installation in frost protected areas, with integrated sludge trap, sloped interior base improves cleaning and reduces disposal time, inlet flow calming system and outlet flow regulation device, inlet and outlet interchangeable, slanted twin access covers with quick release odour tight snap closures, inspection window with interior cleaning arm, 75 mm OD PN 10 pressure disposal pipe, with integrated fork lift grips at base of separator, low weight - compact design, 100 % corrosion free polyethylene body construction (20 year warranty).

Disposal System

Auto Mix & Pump version fully automated odour free disposal, cleaning and refilling system at touch of button, maintenance free macerating pump (stainless steel blades) for separator cleaning and disposal, includes closure valve for easy pump removal, pump floor mount included with installation hardware and anti-vibration matt, actuator valve for automated transfer from cleaning to disposal mode, pumping capacity 3.0 kW, 5 m cable length, top mounted water jet(s) for grease layer breakup and water spray nozzles for interior wall cleaning during disposal, twin 1 inch solenoid valves for connection of cold and hot water pipes to separator, 1 inch interior threaded refill inlet with air gap.

Control Unit with LCD display control settable in English, German, French, Italian, Dutch or Polish language and mains power safety on/off switch, with BMS connections.

Delivery: System completely assembled.

↗ **Accessories:** Sampling chamber, remote control, *TeleControl* page 331 – 334; lifting stations see chapter "3"

↗ **Technical note** page 330

	without *SonicControl*	with *SonicControl*
NS	Art. no.	Art. no.
NS 2	93 002.01/PVS	93 002.02/PVS
NS 3	93 003.01/PVS	93 003.02/PVS
NS 4	93 004.01/PVS	93 004.02/PVS
NS 7	93 007.01/PVS	93 007.02/PVS
NS 10	93 010.01/PVS	93 010.02/PVS

Pumping capacity

NS	Ø	a	Installation dimension l × b	h1	h1	h2	h3	Weight	Sludge trap	Water and sludge	Grease storage	Total (incl. water)
2	110	1500	1735 × 680	860	985	1055	1435	160 kg	200 l	400 l	100 l	600 l
3	110	1500	1735 × 680	860	985	1055	1435	165 kg	300 l	300 l	120 l	600 l
4	110	1880	2115 × 680	860	985	1055	1435	178 kg	400 l	400 l	160 l	800 l
7	160	1910	2145 × 940	1130	1185	1255	1655	226 kg	700 l	650 l	280 l	1350 l
10	160	2590	2820 × 940	1130	1185	1255	1655	272 kg	1000 l	900 l	400 l	1900 l

EN 1825 Z-54.1-474

Ø = Outer diameter b1 = Set-up dimensions

Marek Novák

tel.: +420 777 145 215 e-mail: mar.novak@outlook.cz